NEW

Distributeur quatre pôles 400A et bornes d'alimentation

TEKNOMEGA®

RÉPARTITEURS

CARACTÉRISTIQUES TECHNIQUES

Le répartiteur 400A, RPQ1050 est composé de:

- Barre en cuivre étamé et vis en acier compatible avec des câbles en cuivre ou aluminium
- L'isolation entre les phases est assurée par une structure en thermoplastique résistant et un couvercle de protection transparent
- **Structure isolante auto-extinguible: UL 94-V0**

Conforme à la norme EN 60947-7-1
Protection IP10 pour sécurité et éviter les contacts accidentels avec les parties conductrices

AVANTAGES

Connexion facile: les entrées sont séparées des sorties
Connexions d'entrées pour: COFLEX, COFLEX PLUS et câble
Cablage de deux côtés avec ou sans embouts
Fixation simple: installation facile sur rail DIN ou sur panneaux avec vis
Possilité d'inspection du câblage pour vérification des connexions

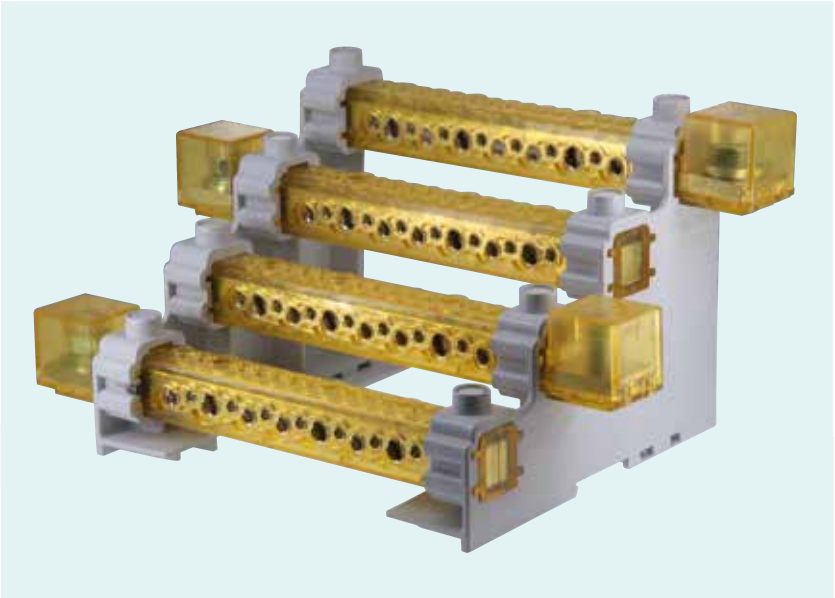

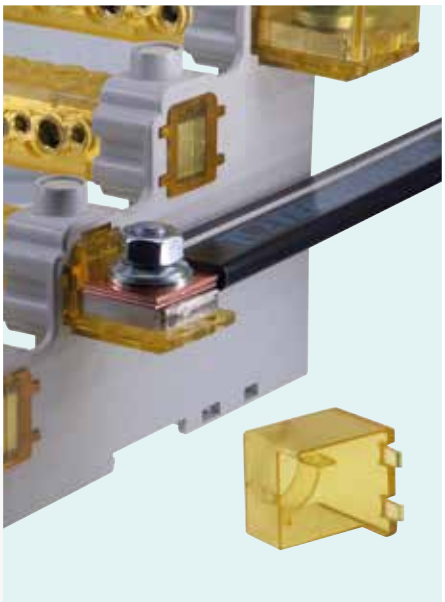

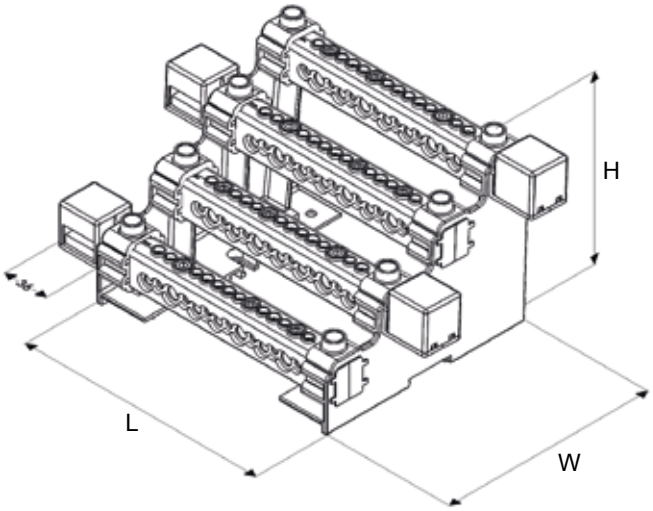

ENTRÉES

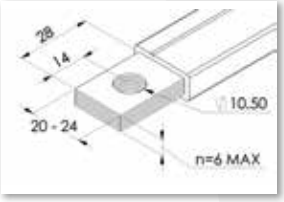

(*)COFLEX

(*)Cosse pour câble

4 PÔLES - 400A

Code	Référence		L (mm)	H (mm)	W (mm)	Poids (Kg)
RPQ1050	RPQ 400 -14	1	194 (264 avec embouts)	141	171	1,9

CARACTERISTIQUES TECHNIQUES

Code	Type	In (A)	IN/OUT	Câble dénudé (mm²)	Câble avec embout (mm²)	Nr	ø (mm)	(Nm)	Icw (kA)	Ipk (kA)	Ui (V)
RPQ1050	4 POLE - 14 SORTIES	400	IN →	35 ÷ 120 (*)	35÷ 120 (*)	1	na	20	30	53	1000
			← OUT	10 ÷ 50	10 ÷ 35	1	9,5	8,5			
			← OUT	10 ÷ 35	10 ÷ 25	2	9	6,4			
			← OUT	6 ÷ 25	6 ÷ 16	4	7	3,5			
			← OUT	2,5 ÷ 16	2,5 ÷ 10	7	5,5	2,7			

(*) Possibilité d'utiliser cosse ou COFLEX (sections CFX recommandées 4x20x1 et 3x24x1)

Icc pk = Valeur de pic du courant de court-circuit exprimée en kA
Icw = Courant maximum admissible de courte durée, égale à 1 seconde, selon la norme EN 60947-7-1
Ui = Tension d'isolation

BLOC DE JONCTION

CARACTÉRISTIQUES TECHNIQUES

Corps isolant auto-extinguible: PA 6 UL 94-V0
Couvercle: PC, jaune transparent
Corps conducteur:
- *Cuivre étamé*
- *Compatible pour des connexions en cuivre ou en aluminium*

Bornes: acier galvanisé et aluminium
Vis: acier galvanisé
Classe de protection IP20
Conformité à la norme EN 60947-7-1

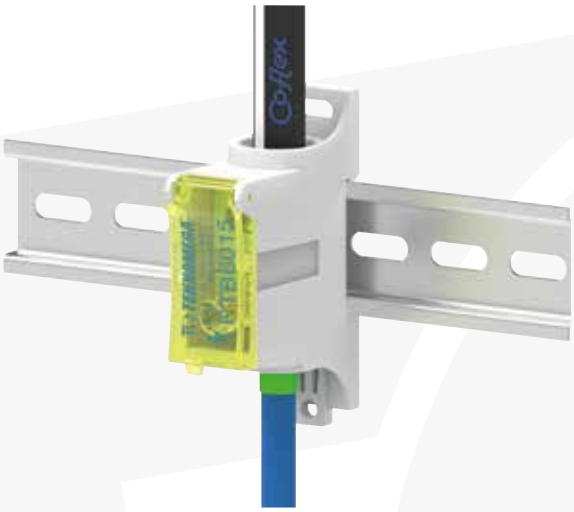

AVANTAGES

Écran de protection avant ouvrant et amovible
Structure avec une grande isolation diélectrique
Borne crantée pour les connexions d'entrée à serrage indirect
Fiabilité de connexion
Connextion directe avec COFLEX, COFLEX PLUS
Possibilité de connexion avec J-LINK et J-LINK PLUS par un adaptateur
Guide câble pour faciliter la connexion
Fixation simple: Installation facile sur rail DIN ou sur platine
Gain de place: Possibilité de clipser les blocs entre eux

BLOC DE JONCTION 125-160-250-400A

Code	Référence		Poids (Kg)	A (mm)	B (mm)	C (mm)
PTB6015	PTB 125	1	0,110	84	24	54
PTB6020	PTB 160	1	0,115	84	24	54
PTB6025	PTB 250	1	0,195	111	27	56
PTB6030	PTB 400	1	0,270	111	32	60

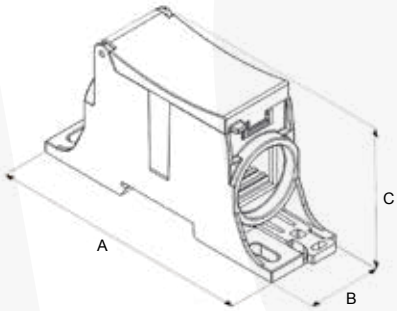

CARACTERISTIQUES TECHNIQUES

Code	Type	In (A)	IN/OUT	Recommandée COFLEX* L (mm)	Sec. câble dénudé (mm²)	Sec. câble avec embout (mm²)	Nr	(Nm)	Icw (kA)	Ipk (kA)	Ui (V)
PTB6015	unipolaires 1 output 125A	125	IN →	3x9x0,8	25÷35	10÷35	1	10	7,5	31,6	1000
			← OUT	3x9x0,8	25÷35	10÷35	1	10			
PTB6020	unipolaires 1 output 160A	160	IN →	3x13x0,5	25÷70	10÷50	1	10	11,2	41	1000
			← OUT	3x13x0,5	25÷70	10÷50	1	10			
PTB6025	unipolaires 1 output 250A	250	IN →	4x15,5x0,8	50÷95	35÷95	1	14	15,1	43,2	1000
			← OUT	4x15,5x0,8	50÷95	35÷95	1	14			
PTB6030	unipolaires 1 output 400A	400	IN →	6x15,5x0,8	25÷185	25÷150	1	25	29,6	52,3	1000
			← OUT	6x15,5x0,8	25÷185	25÷150	1	25			

**Voir les tableaux de barres souples COFLEX et COFLEX PLUS*

Teknomega s.r.l. Via E. Fermi, 27 - 20090 Buccinasco (MI) - Tel. +39 02 45707533 +39 02 48844281
Fax +39 02 45705673 - e-mail: info@teknomega.it - www.teknomega.fr